Schnitt A-A
M 1:50

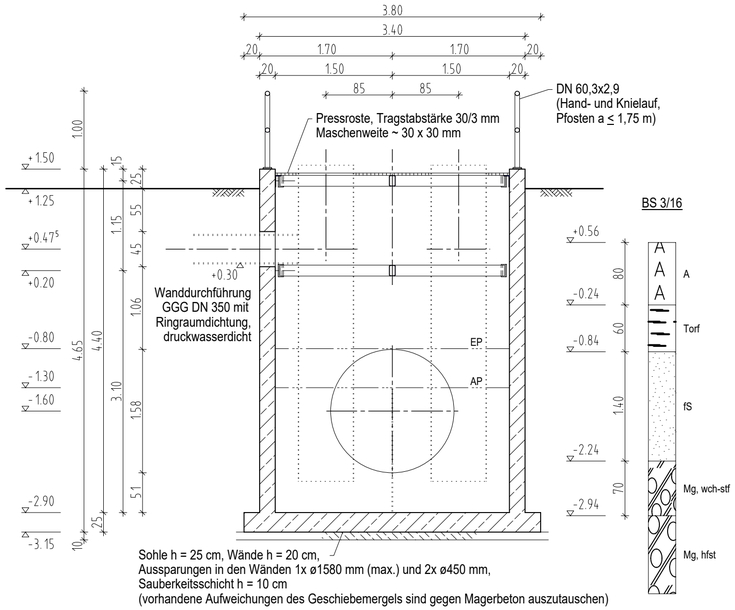

BS 3/16

Schnitt B-B
M 1:50

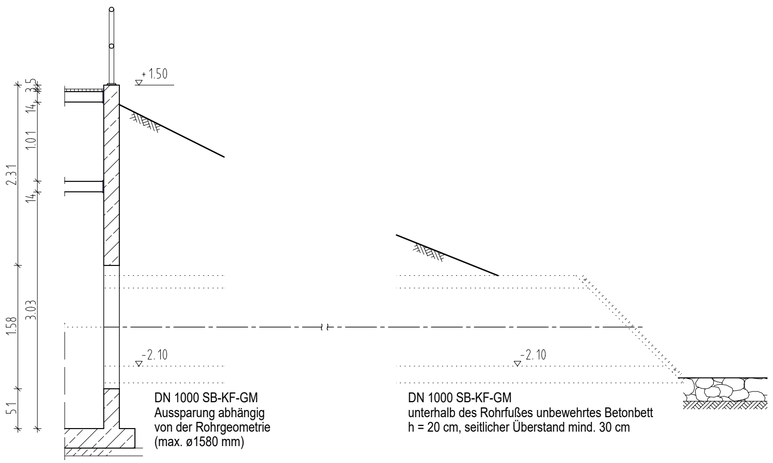

Grundriss - Pumpwerk
ohne Darstellung des Geländers und der Gitterroste
M 1:50

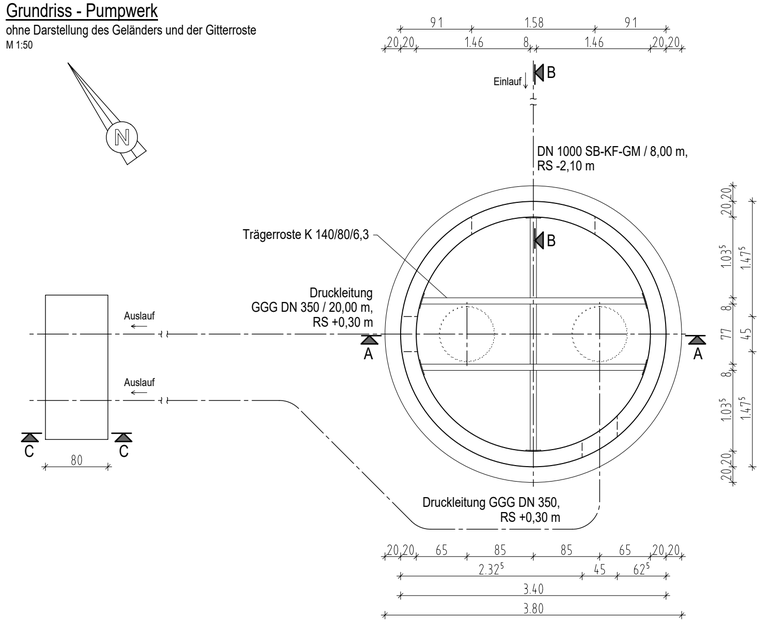

Schnitt C-C
M 1:50

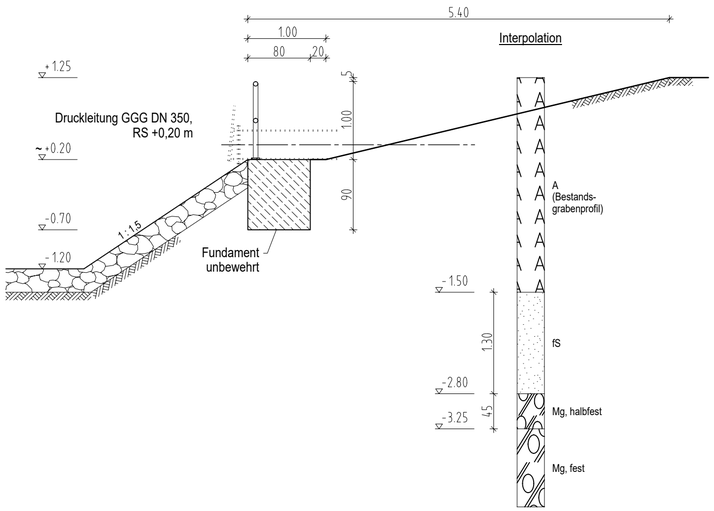

BEMERKUNGEN

- Hierzu gelten die Unterlagen der WASTRA-PLAN Ingenieurgesellschaft mbH.
- Hierzu gilt der 'Geotechnische Bericht mit Empfehlungen zum Erd- und Grundbau für den Rohrleitungsbau' vom 12.12.2019, IBURO, zuzüglich Ergänzungen; sowie das Baugrundgutachten 'Schöpfwerk Hirschburg' vom 25. Juli 2016, BAUGRUND STRALSUND Ingenieurgesellschaft mbH.
- Max. Verkehrsflächenlast 2,50 kN/m² auf der Gitterrostabdeckung des Pumpwerkes.
- Neben dem Pumpwerk ist allgemeiner Verkehr zulässig (LKW, in Anlehnung an EAU 5.5.6: max. 10,00 kN/m²).
- Betonnbett Einlaufbauwerk, Sohlplatte Pumpwerk und Fundament Auslaufbauwerk sind auf festem, mineralischen Baugrund abzusetzen ($D_{Pr} \geq 98$ %).
- Grundrissabsteckung nur nach bestätigtem Lageplan vornehmen.
- Alle Maße sind vor Ort zu prüfen.
- Für die Ausführung der Stahlbauarbeiten gelten die einschlägigen DIN EN - Vorschriften der jeweils gültigen Fassung.
- Für die Herstellung, Einbringung und Nachbehandlung des Betons gelten die einschlägigen DIN EN / DIN - Vorschriften der jeweils gültigen Fassung.
- Die Betonzugfestigkeit $f_{ct,eff}$ darf nach 5 Tagen höchstens 75% der max. Zugfestigkeit f_{ctm} erreichen.
- Verwendung von langsam erhärtenden Beton ($r \leq 0,3$) mit geringer Hydratationswärmeentwicklung.
- Expositionsklassen: XC 4, XS 1, XF 3, XA 3, WA, Betondeckung c_{nom} = 5,5 cm
- Material: Beton C 30/37 (LP), B500B, CEM 32,5 N
  Sauberkeitsschicht C 16/20
  Trägerroste und Geländer S200 1.4401 (V4A)
  Gitterrostabdeckung/Pressroste V4A

INDEX	Datum	ÄNDERUNGSART

Ingenieurbüro für Tragwerksplanung Rostock
Dipl.-Ing. Sabina May
Katt-un-Mus-Weg 4 18055 Rostock Telefon 0381 -68 34 98 Telefax 0381 -68 34 99 e-mail itr-may@arcor.de

Vorhaben: Schöpfwerke am Körkwitzer Bach

Bezeichnung: Übersichtsplan Schöpfwerk Ost

Objekt - Nr.	ITR - 1583-1/20	Datum	08.06.2020	Maßstab	1:50	Blatt-Nr:	B 1-1
Bearbeiter	S. May			Geprüft			

H/B = 350 / 650 (0.23m²)

Allplan 2016